All rights strictly reserved. Reproduction or disclosure to third parties or any other use thereof is not permitted without written authority from the proprietor.

Alle rechten uitdrukkelijk voorbehouden. Vermenigvuldiging of mededeling aan derden, in welke vorm dan ook, is zonder schriftelijke toestemming van eigenaar niet geoorloofd.

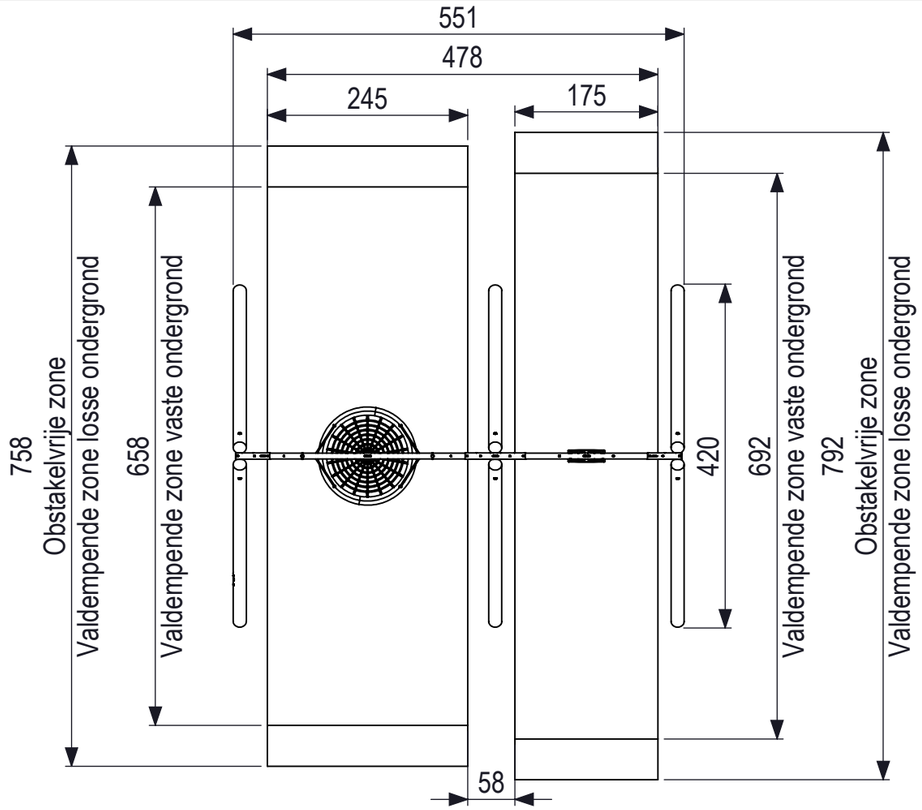

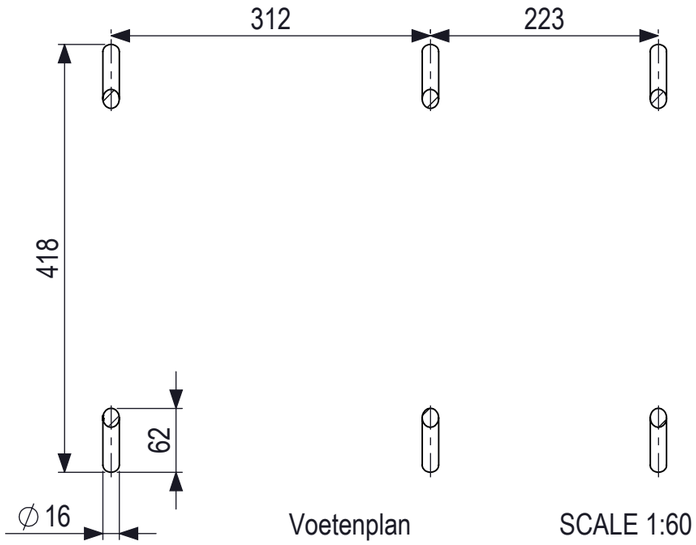

Voetenplan SCALE 1:60

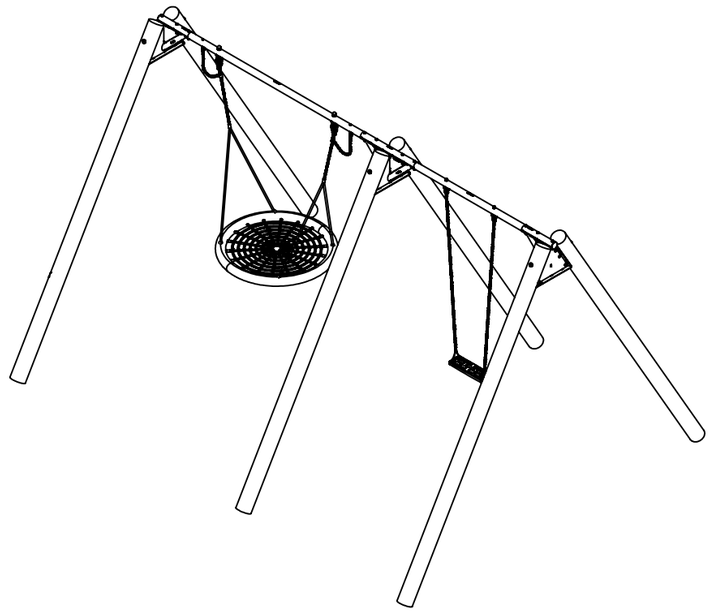

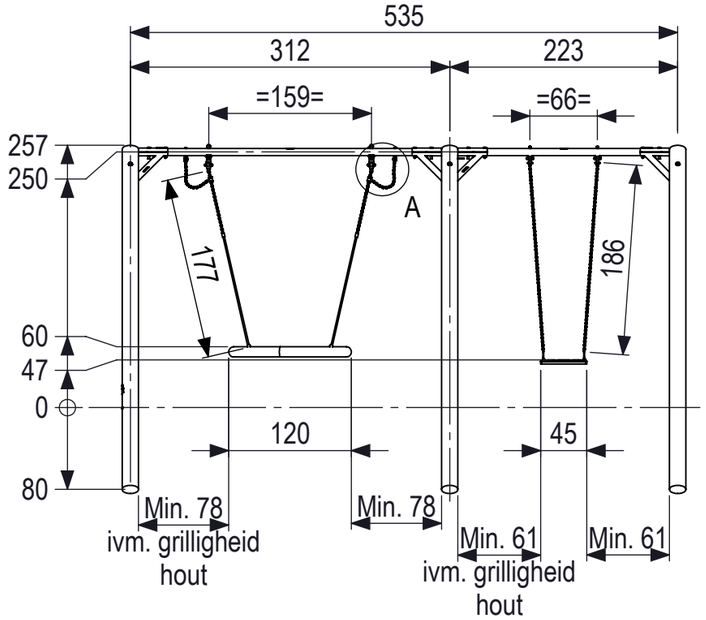

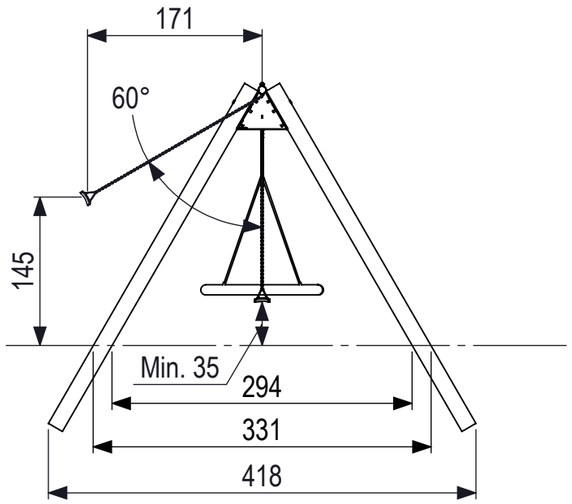

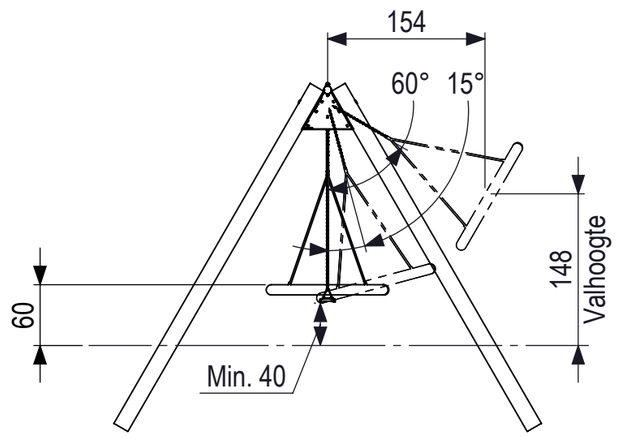

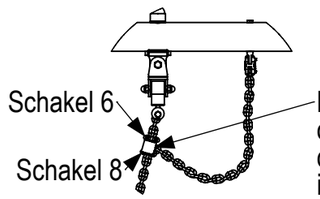

Let op! Boven en onder de veiligheidsketting dopmoeren en draadeind ivm. vingerbeknelling

DETAIL A
SCALE 1 : 15

IJSLANDER	IJslander BV Oude Dijk 10 8096 RK Oldebroek | The Netherlands T +31 (0)525 633420 | F +31 (0)525 631067 info@ijslander.com | www.ijslander.com	oppervlakte ruwheid surface roughness DIN ISO 1302	alg. ruwheid gen. roughness 3.2	eenheid/unit cm		datum date	naam name				
		vorm- en plaatstoleranties geometrical tolerancing DIN ISO 1101			getekend drawn	10-2-2025	SK				
		alg. toleranties gen. tolerancing DIN 7168-m	toelaatbare afwijkingen voor lineaire maten (m.u.v. gebroken kanten) admissible deviations for linear dimensions (excepting broken edges)		norm	EN 1176:2017					
			lineaire maat linear dimension > ≤	0,5 6	6 30	30 120	120 400	400 1000	1000 2000	2000 4000	4000 8000
			afwijking/deviation	±0.1	±0.2	±0.3	±0.5	±0.8	±1.2	±2	±3
proj.	omschrijving/description	Totaal gewicht: 387 kg	Zwaarste onderdeel: 90 kg								
schaal/scale 1:60	Kupa Max Combischommel 1x vogelnest 1,2m en 1x standaard	Leeftijd van: 3 - 12 jaar	Valondergrond klasse: B - Minimaal natuurlijke bodem benodigd								
		tekeningnummer/drawingnumber CS-2-GS12-ES01-H-INS	blad/sheet 28 - 46	wijz./rev. 00	form./size A3						