All rights strictly reserved. Reproduction or disclosure to third parties in any form whatsoever is not permitted without written authority from the proprietor.

Alle rechten uitdrukkelijk voorbehouden. Vermenigvuldiging of mededeling aan derden, in welke vorm dan ook, is zonder schriftelijke toestemming van eigenaar niet geoorloofd.

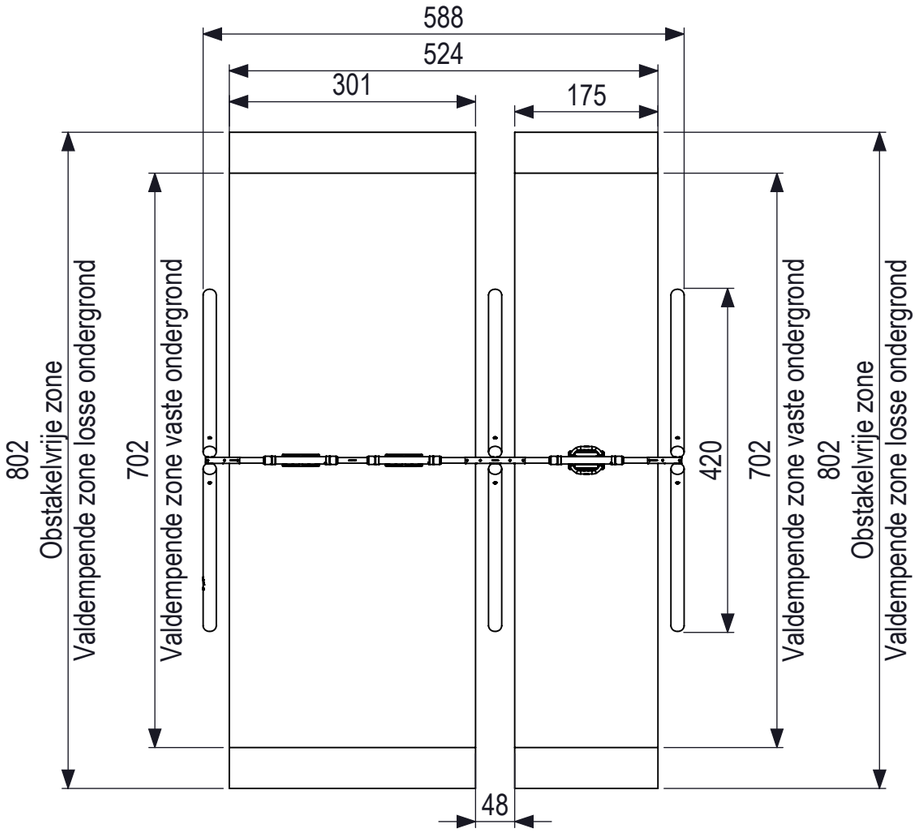

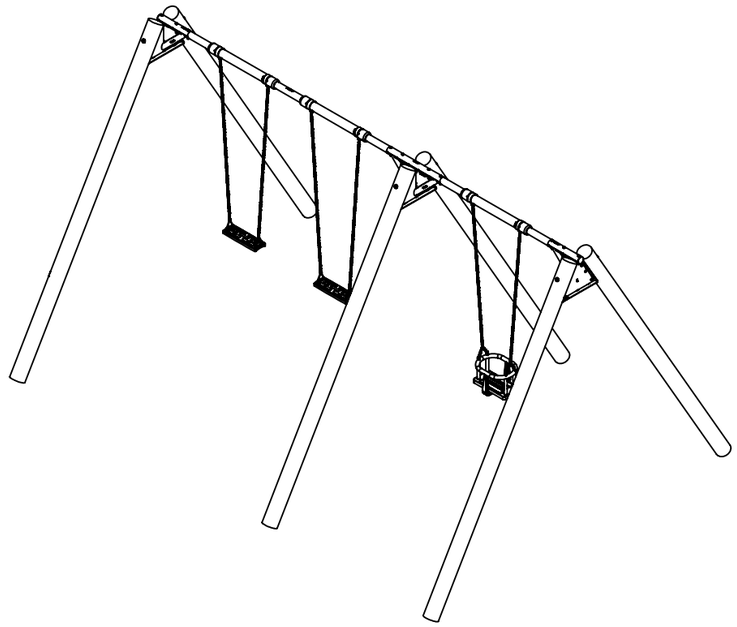

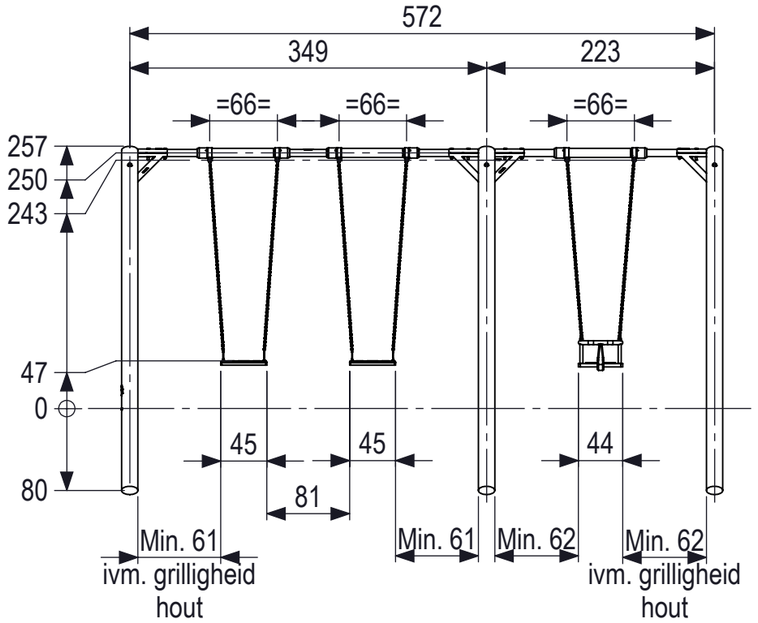

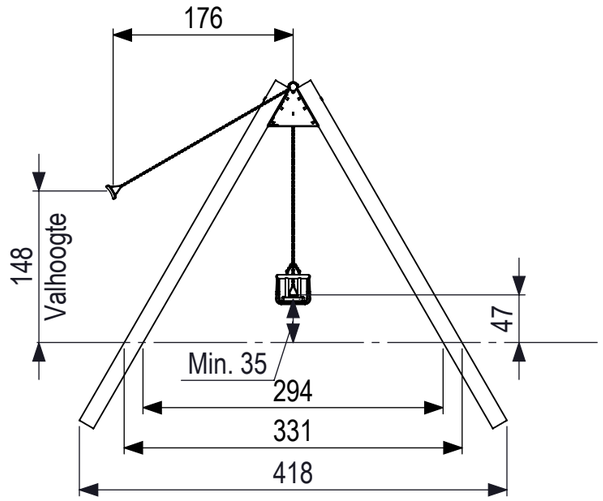

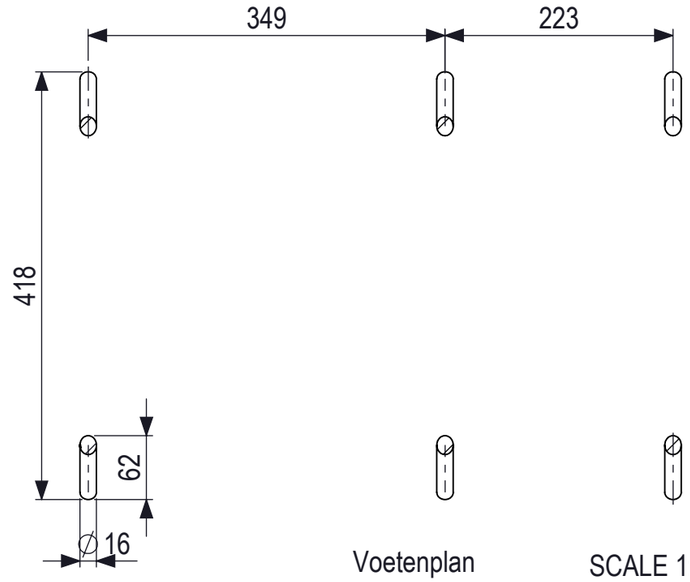

IJslander BV
Oude Dijk 10
8096 RK Oldebroek | The Netherlands
T +31 (0)525 633420 | F +31 (0)525 631067
info@ijslander.com | www.ijslander.com

IJSLANDER

oppervlakte ruwheid surface roughness DIN ISO 1302	alg. ruwheid gen. roughness 3.2	eenheid/unit cm		datum date	naam name
vorm- en plaatstoleranties geometrical tolerancing DIN ISO 1101			getekend drawn	10-2-2025	SK
			norm	EN 1176:2017	

alg. toleranties gen. tolerancing DIN 7168-m

toelaatbare afwijkingen voor lineaire maten (m.u.v. gebroken kanten)
admissible deviations for linear dimensions (excepting broken edges)

lineaire maat linear dimension	>	0,5	6	30	120	400	1000	2000	4000
	≤	6	30	120	400	1000	2000	4000	8000
afwijking/deviation		±0.1	±0.2	±0.3	±0.5	±0.8	±1.2	±2	±3

Totaal gewicht:	408 kg	Zwaarste onderdeel:	90 kg
Leeftijd van:	3 - 12 jaar	Valondergrond klasse:	B - Minimaal natuurlijke bodem benodigd

proj.

schaal/scale 1:60

omschrijving/description

Kupa Max Combischommel 2x
standaard aw en 1x dreumes aw

tekeningnummer/drawingnumber	blad/sheet	wijz./rev.	form./size
CS-2-DA02-EA03-H-R01-INS	27 - 49	01	A3

mm 0 10 20 30 40 50 60 70 80